TALLERES CARRINOX S.L.

Gama : Carros de guías

Modelo : CG11 Referencia: 500040

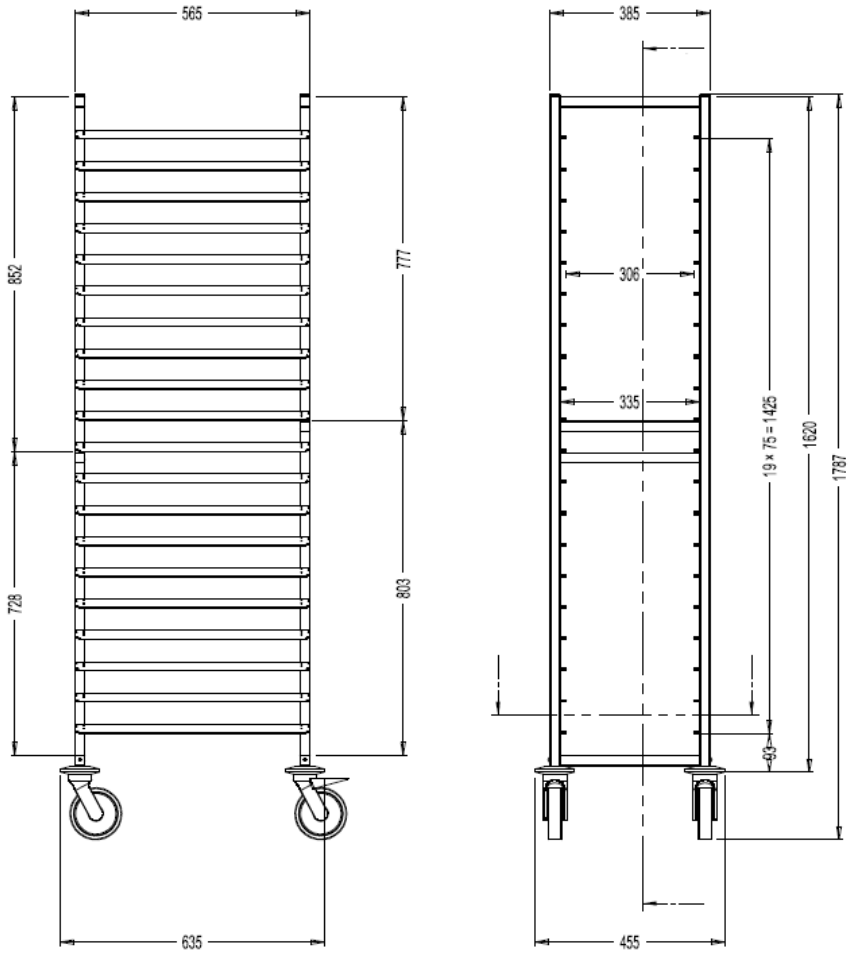

Características constructivas:

Construcción en acero inoxidable Aisi 304.
· Estructura completamente soldada con tubo cuadrado de 25x25mm. de 1mm. de espesor.
· Guías de chapa de 1mm. de espesor soldada al tubo, con extremidad anti-caida.
· Con 4 ruedas giratorias de 125mm. de diámetro (dos de ella con freno).
· Parachoques de goma no marcante .
· Espacio entre cada nivel de 75mm.
De serie, los carros de guías están previstos para recipientes Gastronorm 1/1 o subdivisiones.
Dimensiones totales: 455x635x1787, Niveles: 20 niveles GN 1/1

Talleres Carrinox, S.L.
C/ Huelva nº5 08940 Cornellá de Llobregat
Tel. 93 475 00 19 – Fax 93 475 02 24
comercial@carrinox.com www.carrinox.com